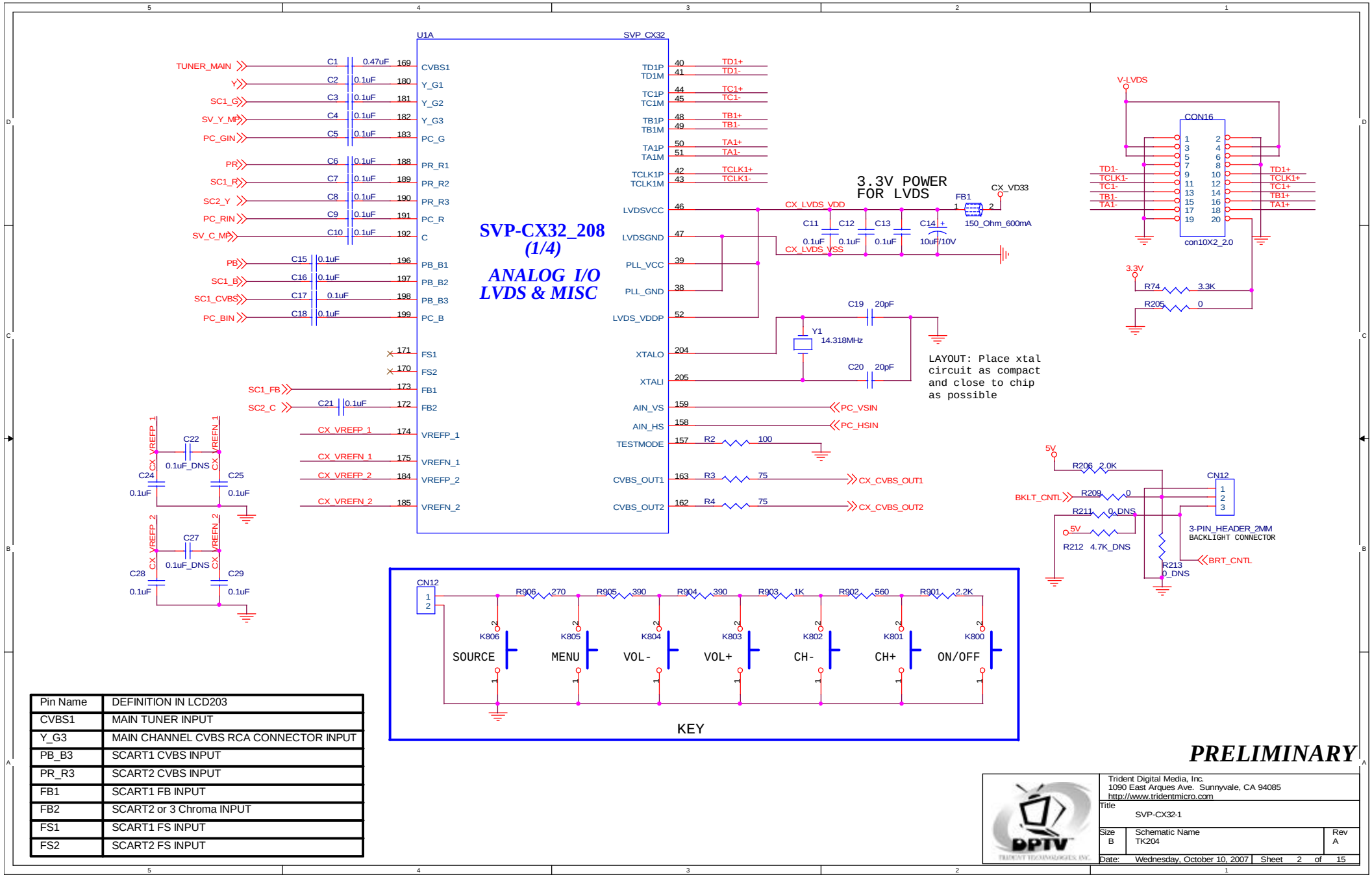

Pin Name	DEFINITION IN LCD203
CVBS1	MAIN TUNER INPUT
Y_G3	MAIN CHANNEL CVBS RCA CONNECTOR INPUT
PB_B3	SCART1 CVBS INPUT
PR_R3	SCART2 CVBS INPUT
FB1	SCART1 FB INPUT
FB2	SCART2 or 3 Chroma INPUT
FS1	SCART1 FS INPUT
FS2	SCART2 FS INPUT

PDF 文件使用 "pdfFactory" 试用版本创建 www.fineprint.com.cn

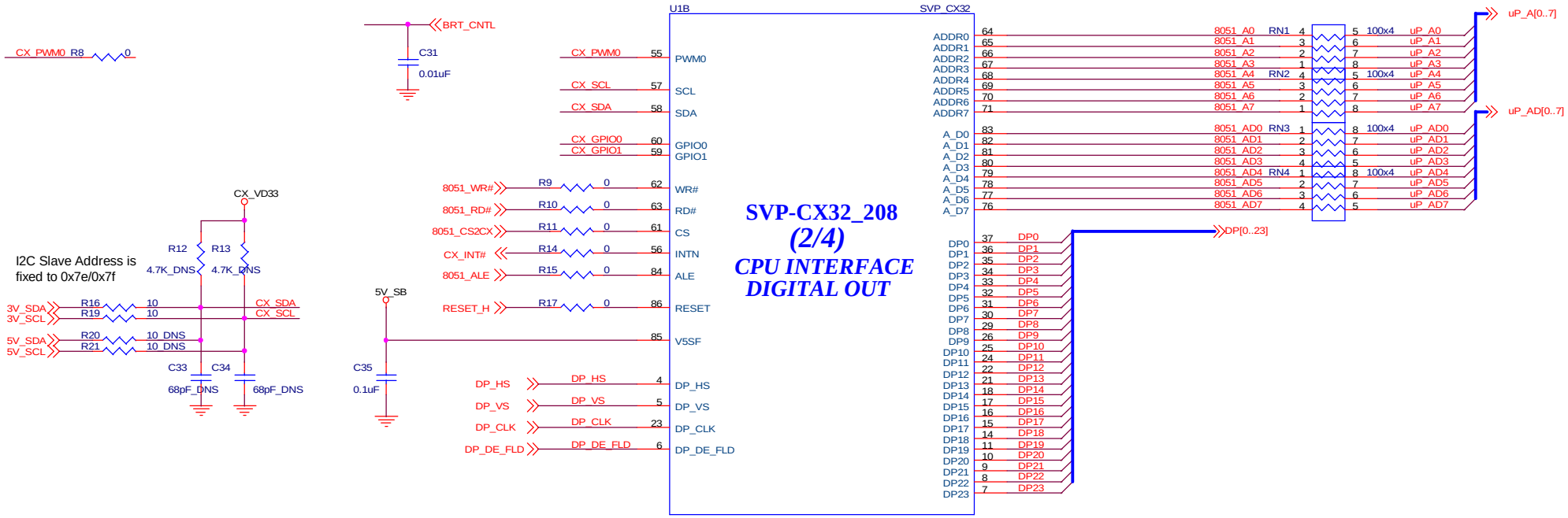

Pin Name	Pin No.	1 (HIGH)	0 (LOW)
GPIO0		MPU in A/D Multiplix Mode	MPU in A/D Separate Mode
GPIO1		Use Rising Edge of WR# to latch data	Use Falling Edge of WR# to latch data

PRELIMINARY

Trident Digital Media, Inc.
1090 East Arques Ave. Sunnyvale, CA 94085
http://www.tridentmicro.com

Title: SVP-CX32-2

Size	Schematic Name	Rev
B	TK204	A

Date: Wednesday, October 10, 2007 Sheet 3 of 15

PDF 文件使用 "pdfFactory" 试用版本创建 www.fineprint.com.cn

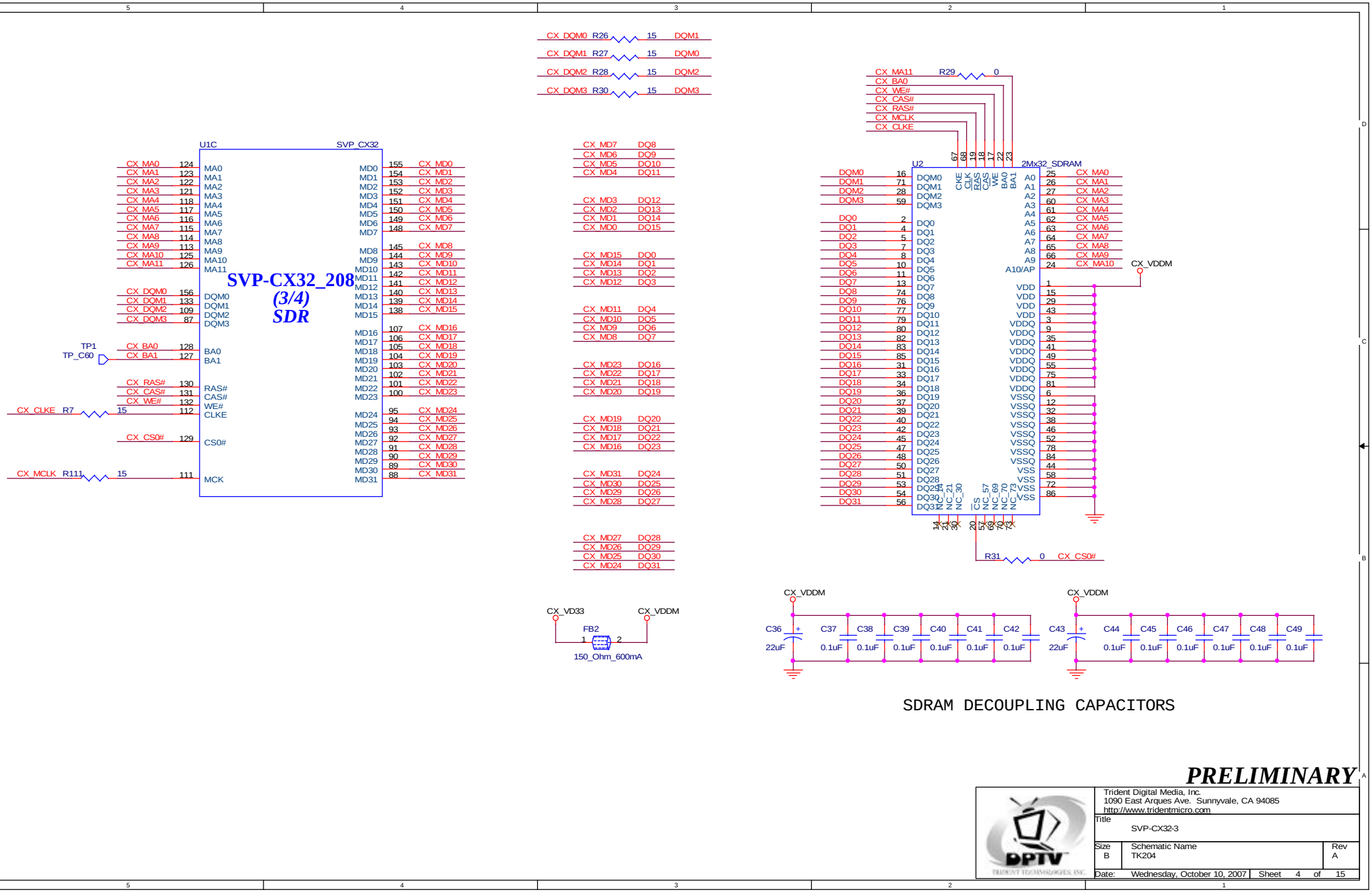

PDF 文件使用 "pdfFactory" 试用版本创建 www.fineprint.com.cn

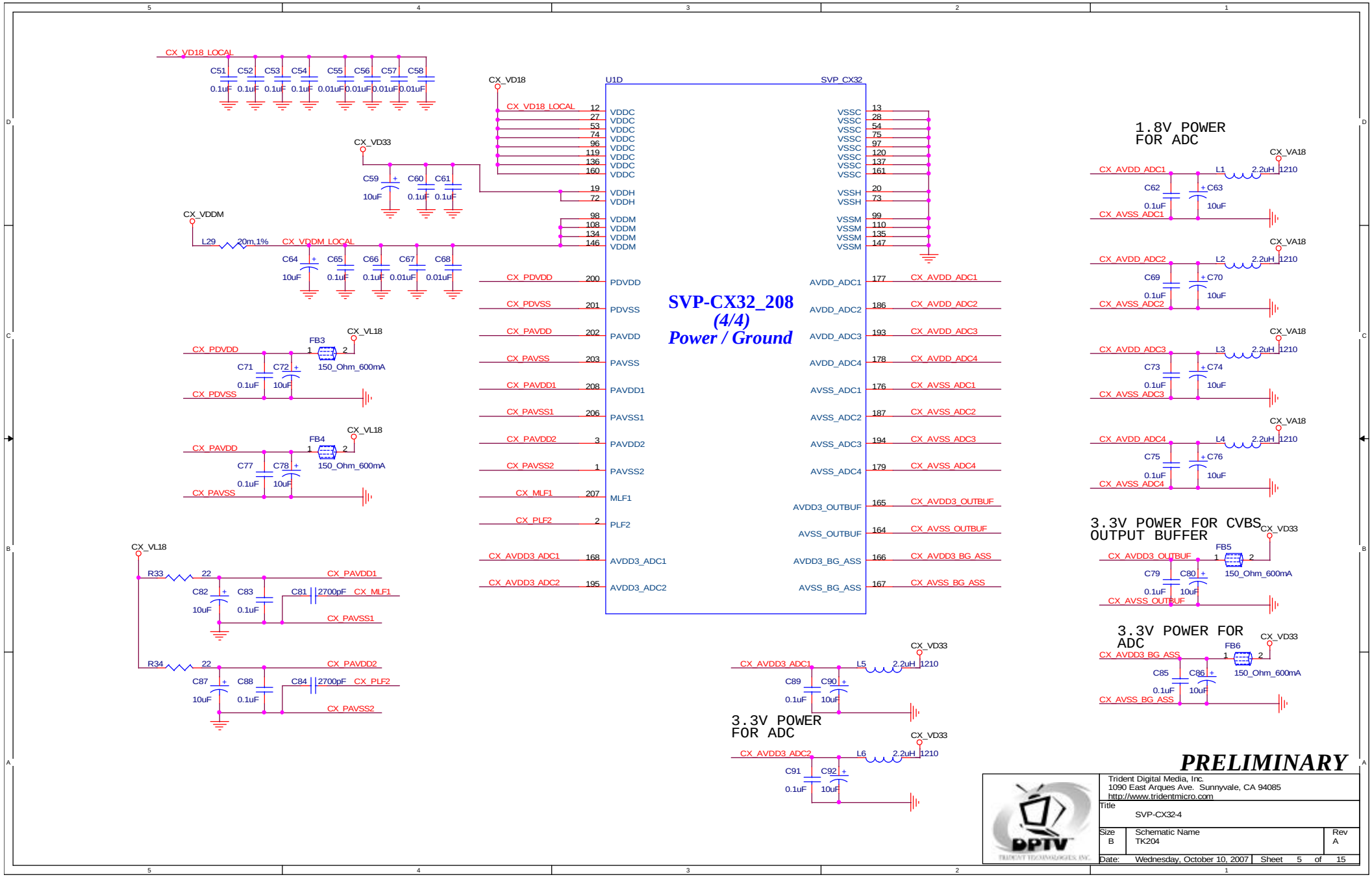

PDF 文件使用 "pdfFactory" 试用版本创建 www.fineprint.com.cn

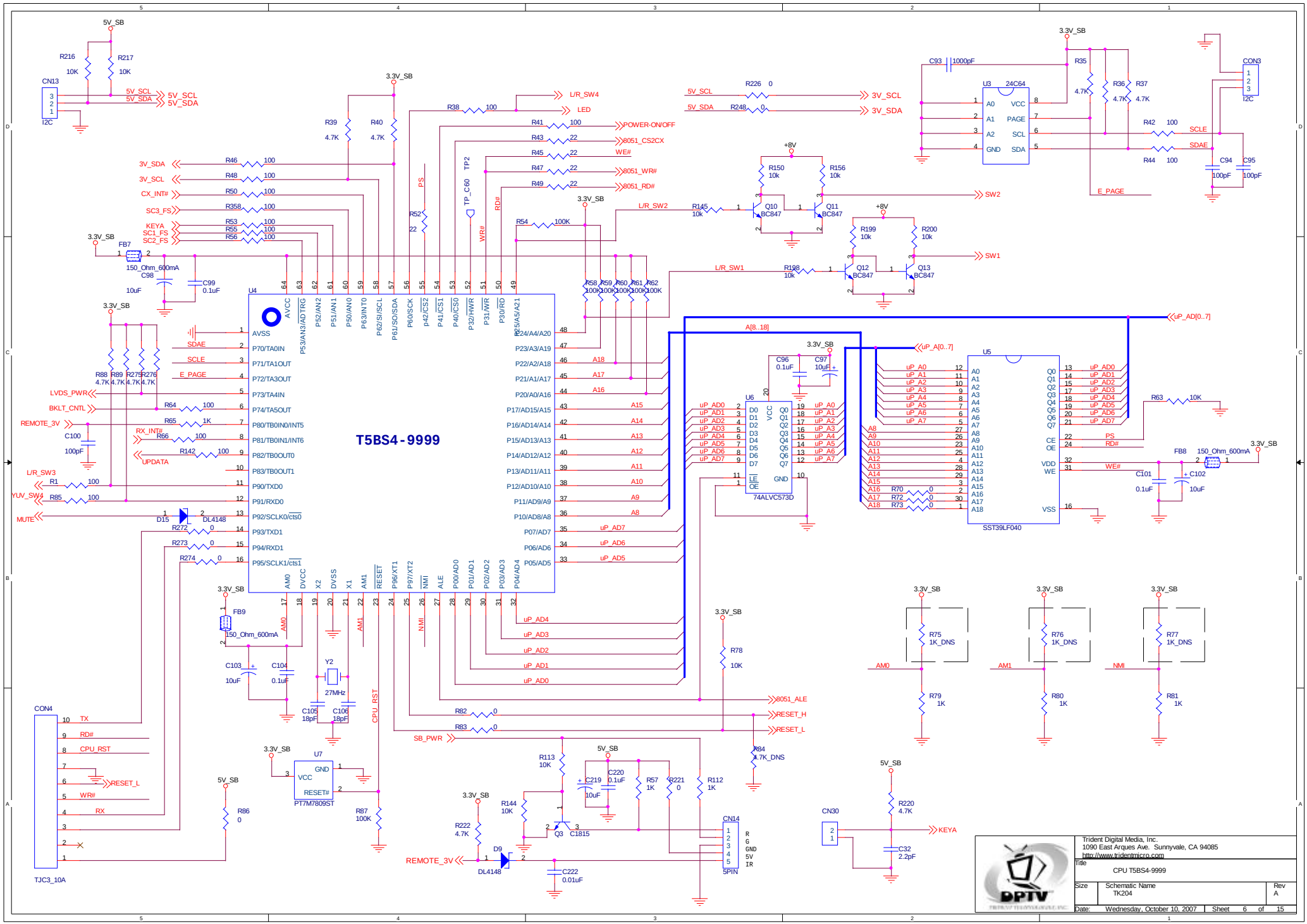

PDF 文件使用 "pdfFactory" 试用版本创建 www.fineprint.com.cn

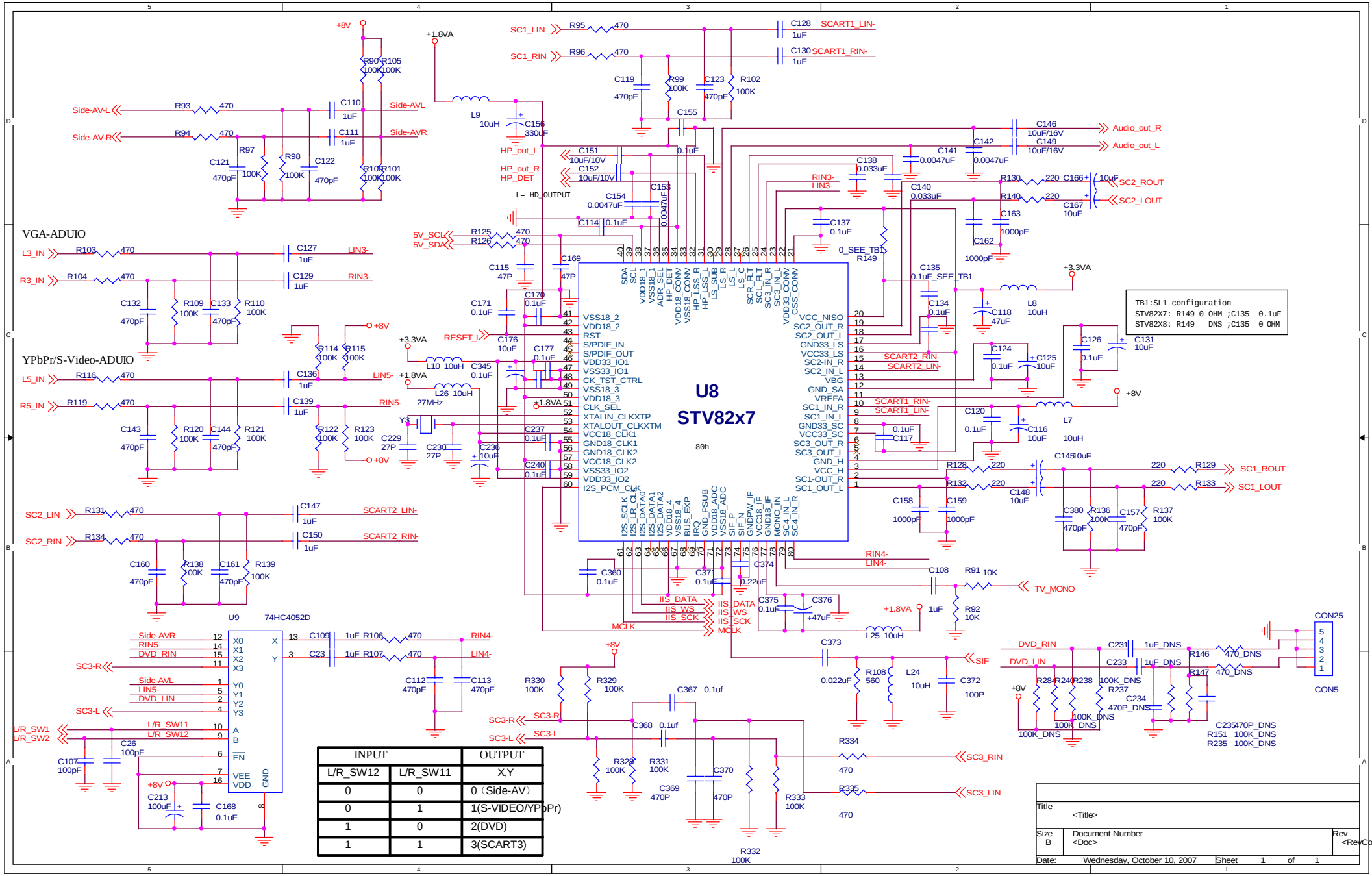

INPUT		OUTPUT
L/R_SW12	L/R_SW11	X,Y
0	0	0（Side-AV）
0	1	1(S-VIDEO/YPbPr)
1	0	2(DVD)
1	1	3(SCART3)

PDF 文件使用 "pdfFactory" 试用版本创建 www.fineprint.com.cn

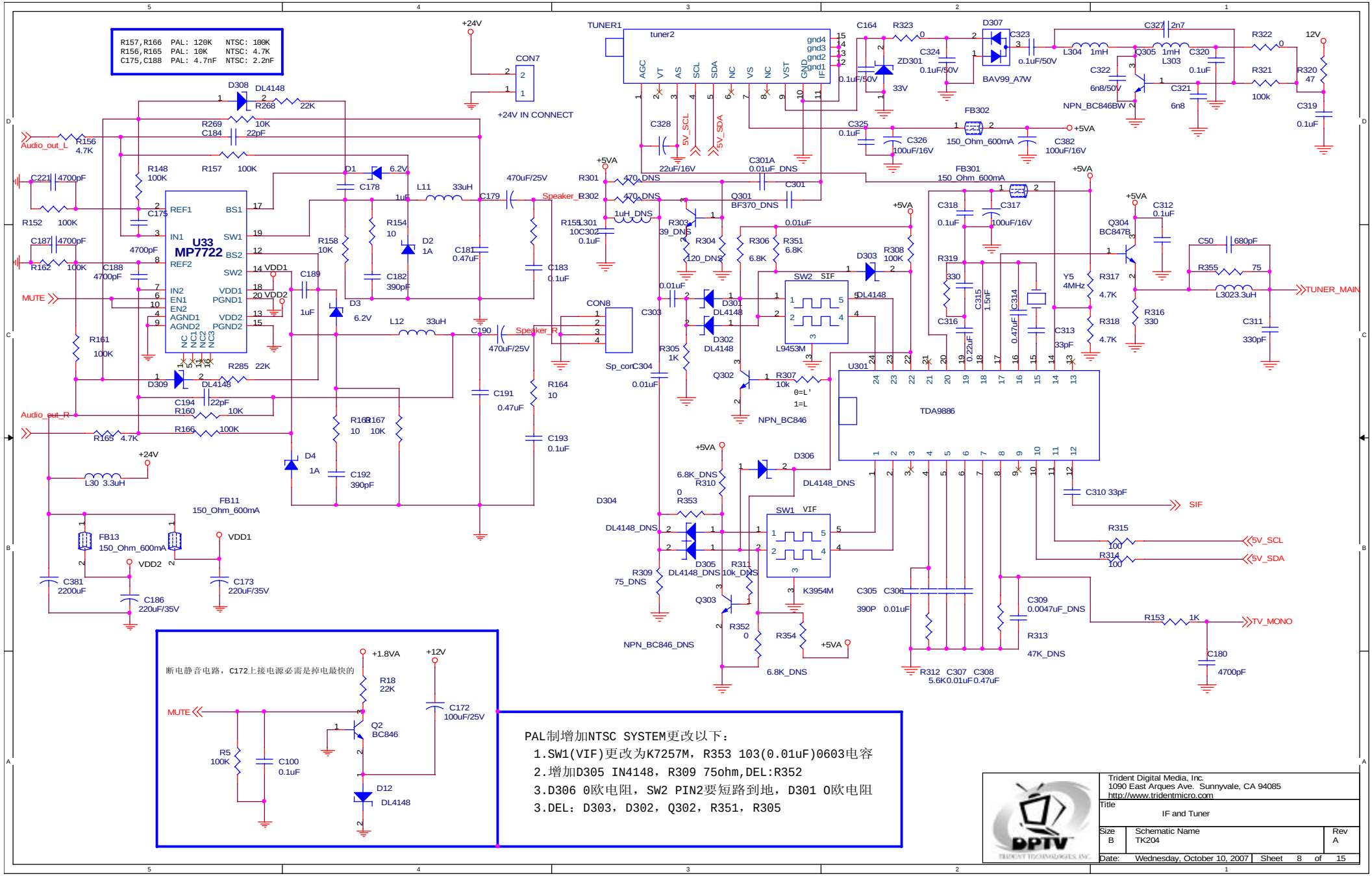

PDF 文件使用 "pdfFactory" 试用版本创建 www.fineprint.com.cn

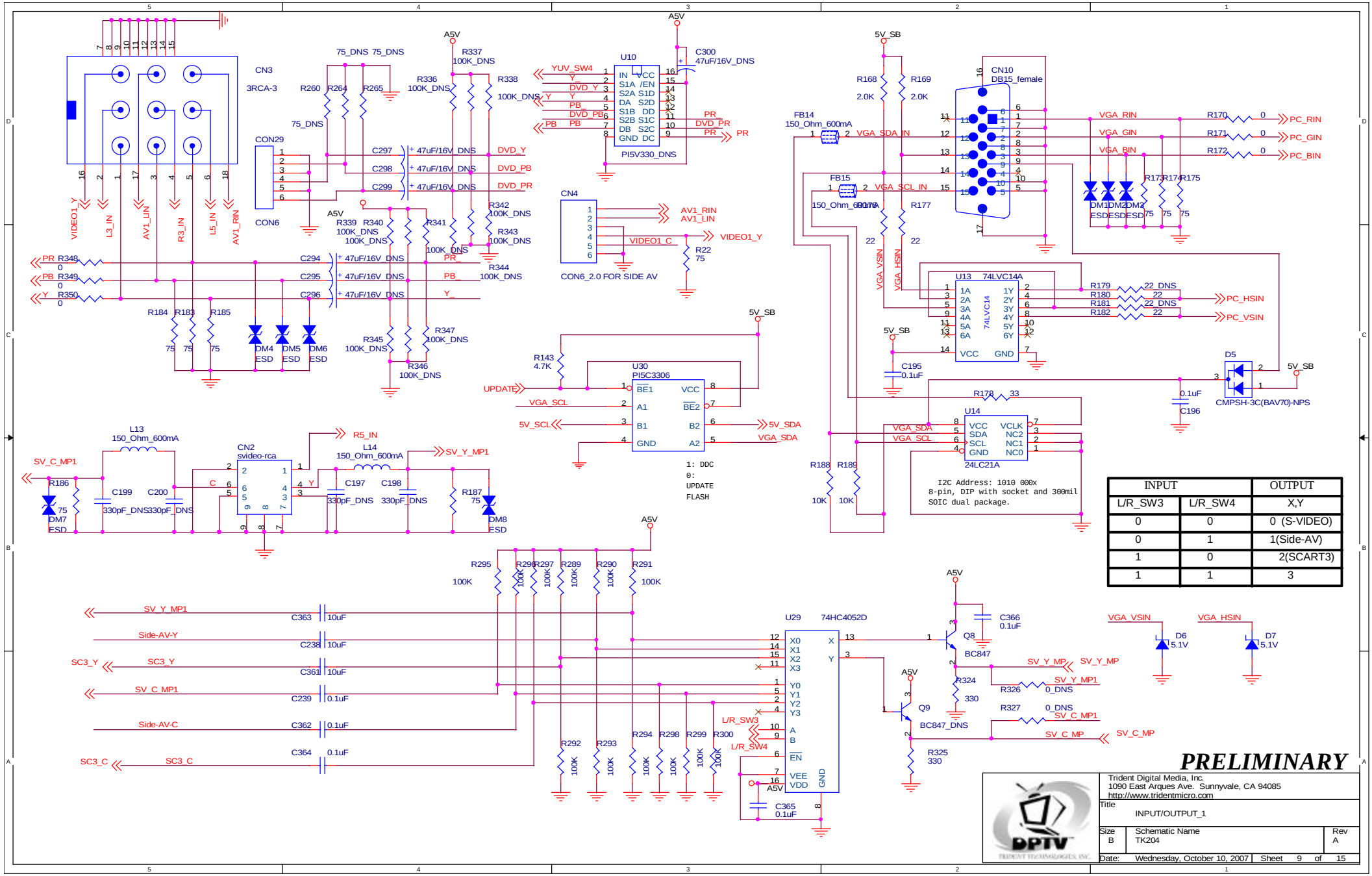

INPUT		OUTPUT
L/R_SW3	L/R_SW4	X,Y
0	0	0 (S-VIDEO)
0	1	1(Side-AV)
1	0	2(SCART3)
1	1	3

PDF 文件使用 "pdfFactory" 试用版本创建 www.fineprint.com.cn

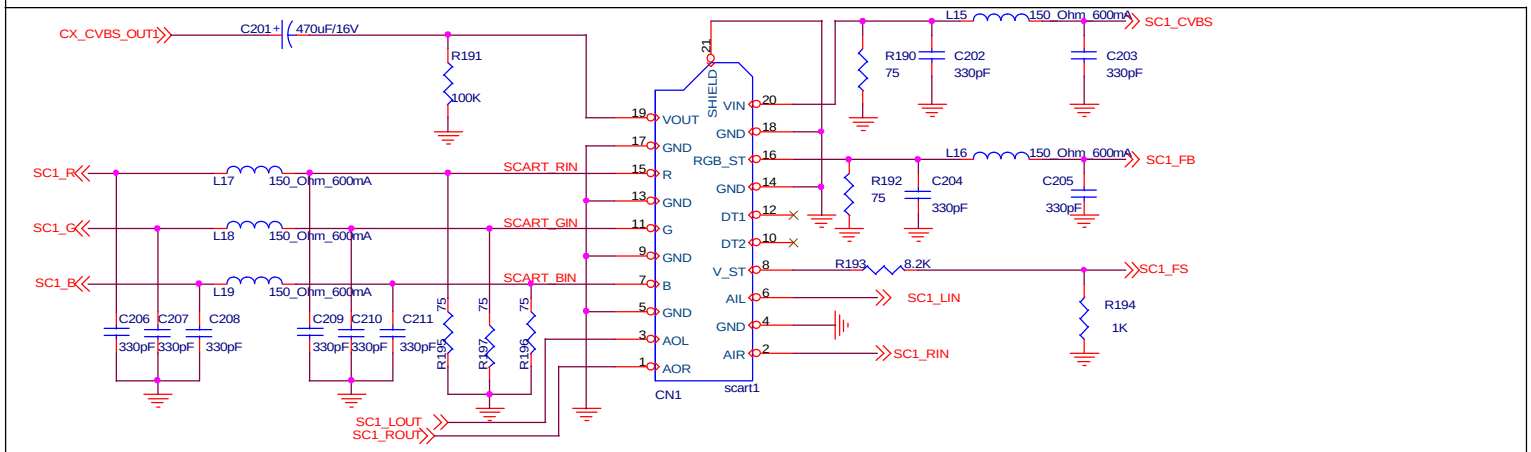

App lication	SCART input voltage range	voltage range at pin
AV MODE	0...12 V	0...1.304V

ADC-slices	0...16.7% of 1.304V	37.5...58.3% of 1.304V	79.2...100% of 1.304V
AV-mode level	LOW TV mode	Middle Wide screen	High A/V_MODE

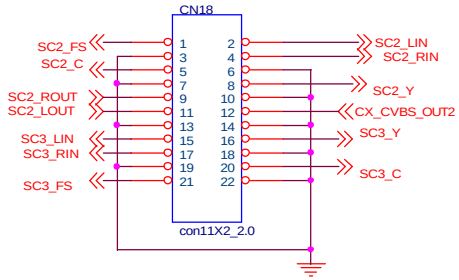

注：scart1和scart2共用audio、video输出

Trident Digital Media, Inc.
1090 East Arques Ave. Sunnyvale, CA 94085
http://www.tridentmicro.com

Title: INPUT/OUTPUT_2

Size: B | Schematic Name: TK204 | Rev: A

Date: Wednesday, October 10, 2007 | Sheet 10 of 15

PDF 文件使用 "pdfFactory" 试用版本创建 www.fineprint.com.cn

To Use +12DC Power Jack or PC Power Jack
with +12 only: Remove F6 .

Power Jack

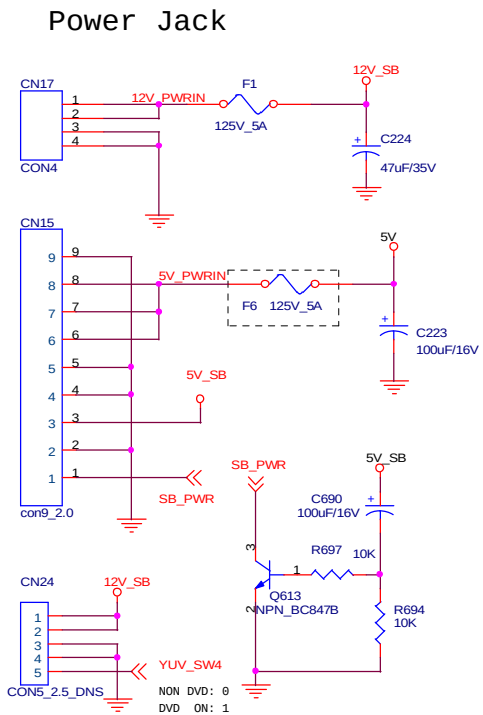

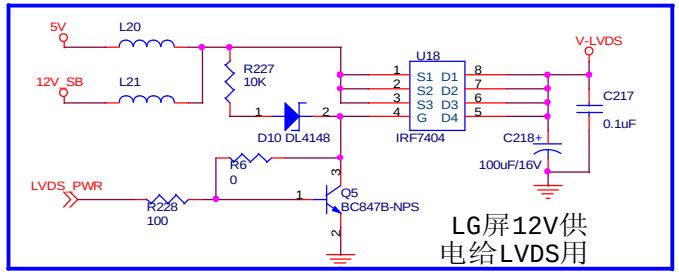

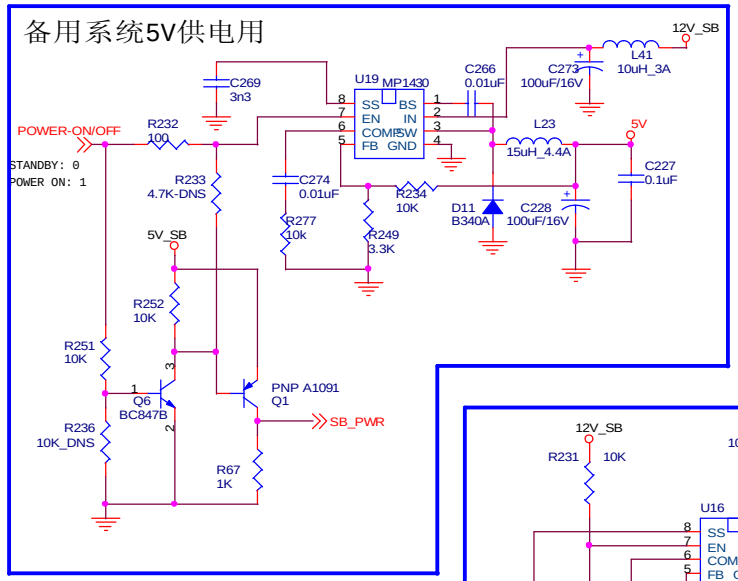

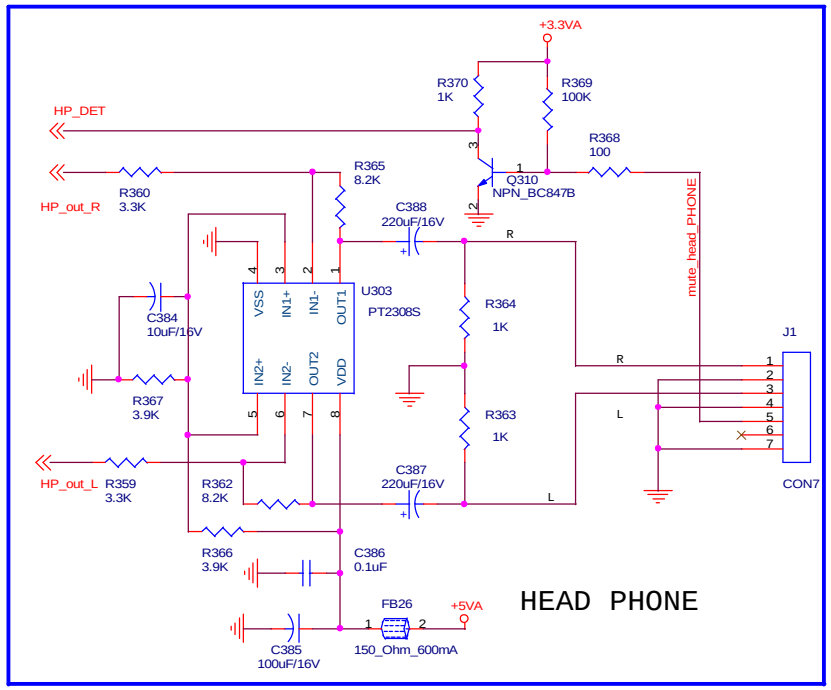

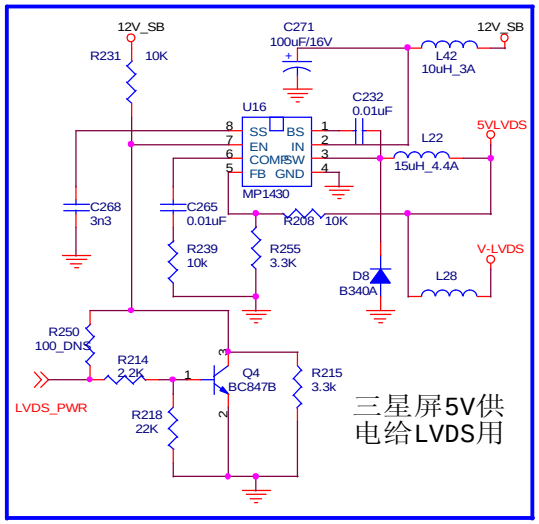

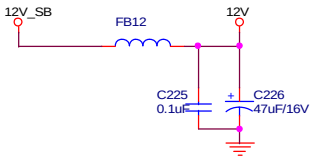

These four holes are in
four corners of PCB.

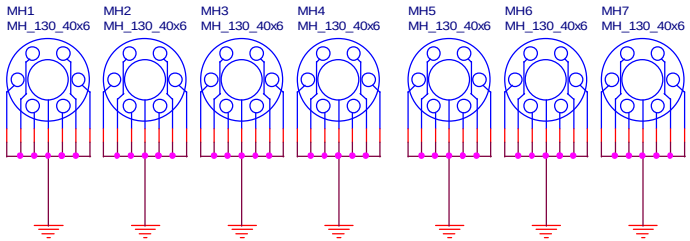

PRELIMINARY

	Trident Digital Media, Inc. 1090 East Arques Ave. Sunnyvale, CA 94085 http://www.tridentmicro.com	
	Title: POWER 1: LDO REGULATORS	
Size B	Schematic Name TK204	Rev A
Date: Wednesday, October 10, 2007	Sheet 12 of 15	

PDF 文件使用 "pdfFactory" 试用版本创建 www.fineprint.com.cn

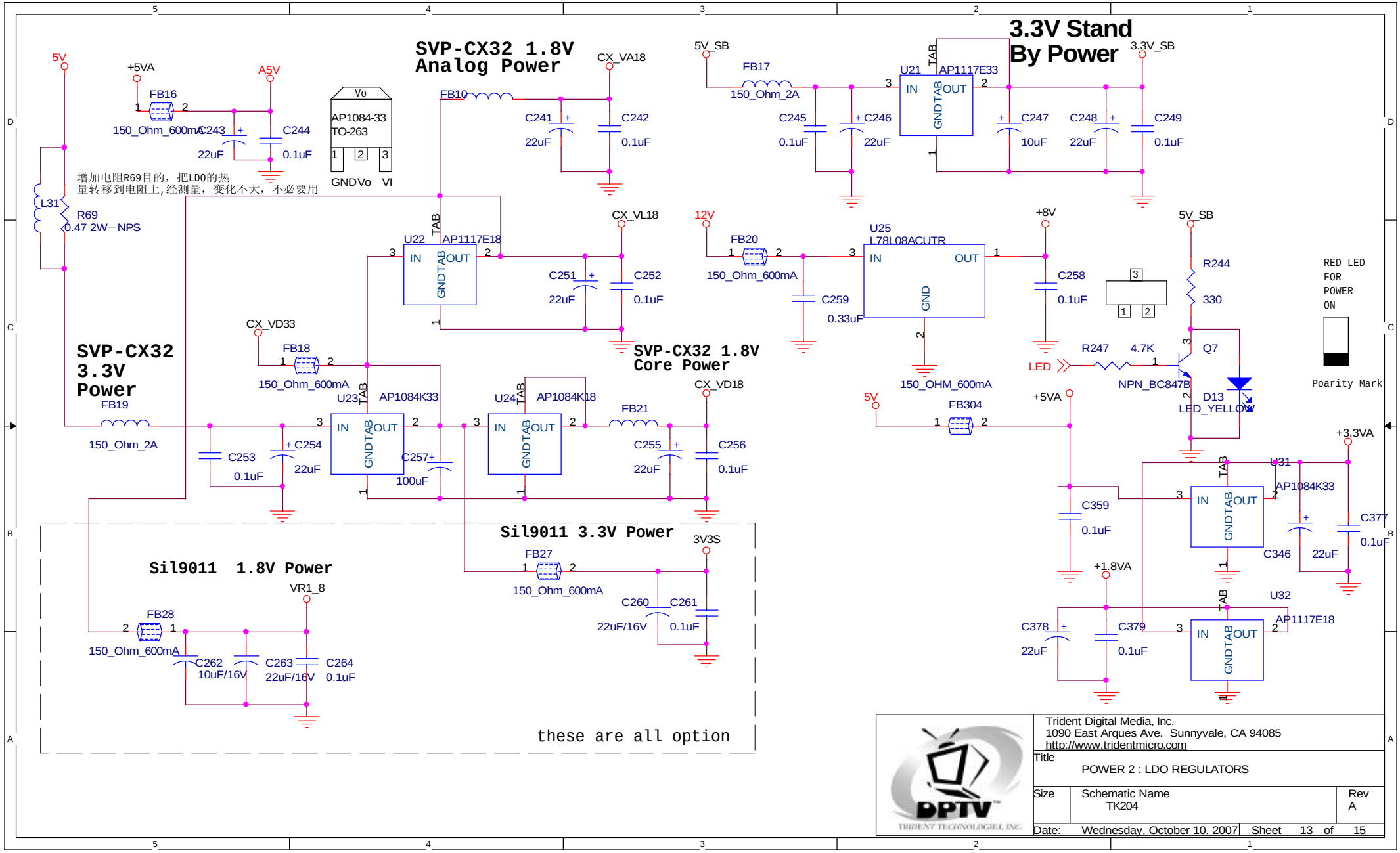

PDF 文件使用 "pdfFactory" 试用版本创建 www.fineprint.com.cn

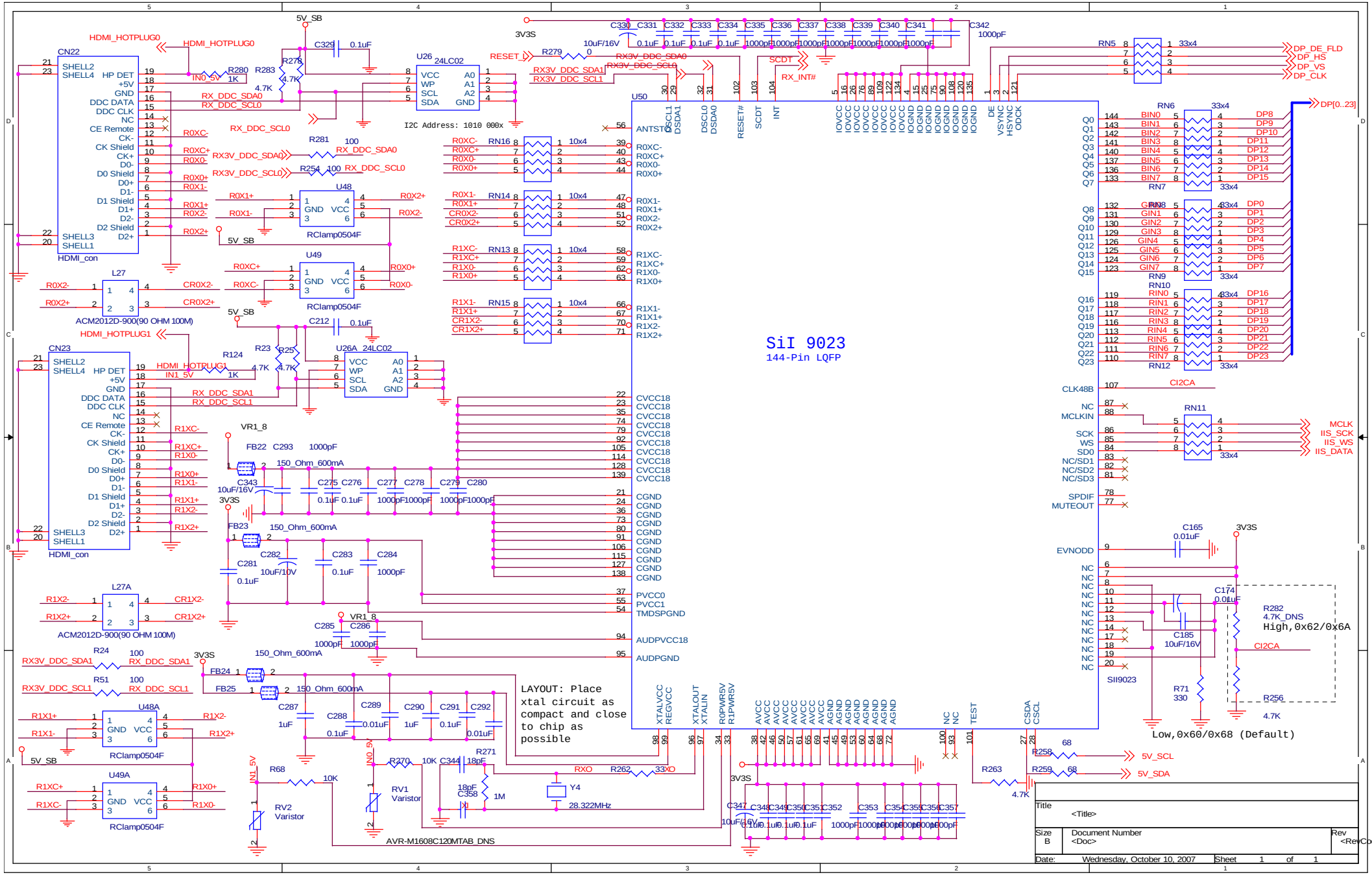

PDF 文件使用 "pdfFactory" 试用版本创建 www.fineprint.com.cn

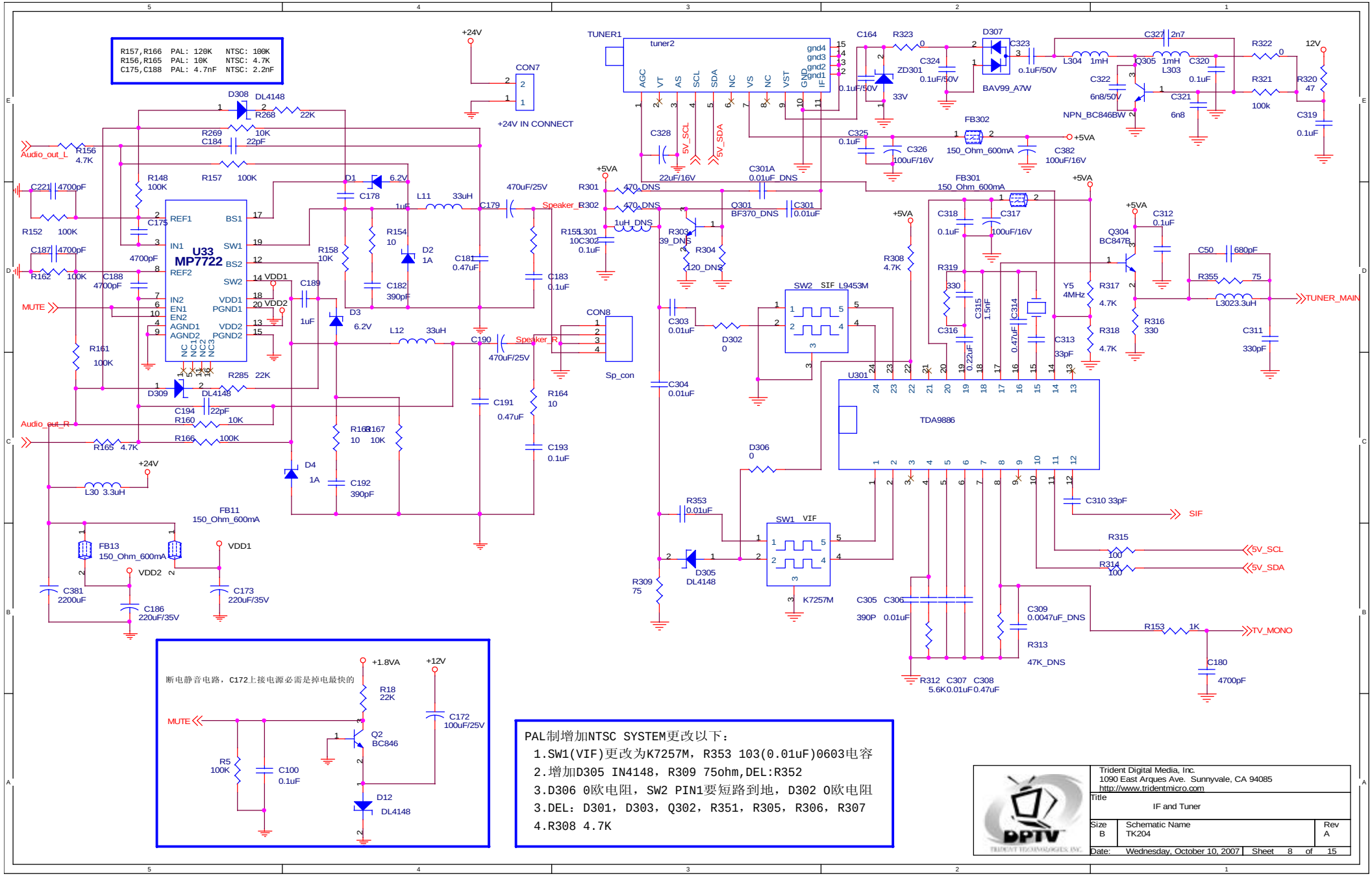

PDF 文件使用 "pdfFactory" 试用版本创建 www.fineprint.com.cn